PADLÁSFELJÁRÓ LÉPCSŐ
ARISTO, KOMBO, LUSSO, VERTICALE

JAP

JAP
A RÉSZLETEK DÖNTENEK

HELSINKI

PADLÁSFELJÁRÓ LÉPCSŐ

04 ARISTO PP
08 KOMBO PP
12 LUSSO PP
16 LUSSO ZP
20 LUSSO
24 VERTICALE

28 MŰSZAKI PARAMÉTEREK

30 A GYAKORLATI HASZNÁLAT BEMUTATÁSA

31 KIEGÉSZÍTŐK

A RÉSZLETEK DÖNTENEK

PADLÁSFELJÁRÓ LÉPCSŐ

Szakterületünk a mennyezetbe és a falazott szerkezetekbe rögzíthető tetőtéri lépcsők gyártása, amelyeket modern dizájn jellemez, és egyúttal kiválóan kezelhetők.
A lehúzható tetőtéri lépcsők alapja egy szilárd és stabil konstrukció a kényelmes és biztonságos feljutás érdekében.

Tetőtéri lépcsőink megfelelnek a passzív házak tűzvédelmi és hőszigetelt tetőtéri lépcsőire vonatkozó szigorú feltételeknek.

Ezeket az égbe vezető lépcsőket a természet alkotta. A másikat mi készítjük a JAP-nál. És mivel az emberek a természet alkotásai, felmerül a filozófiai kérdés:

A természet tökéletes műveket alkot?

Ha igen, elmondhatjuk-e, hogy ha a természet műve további művet készít, az szintén tökéletes munka? A választ nem tudjuk, de határozottan törekszünk a tökéletességre.

ARISTO PP
Tűzgátló padlásfeljáró lépcső

Passzív házakba

Az Aristo PP tűzgátló padlásfeljáró lépcső megfelel az alacsony energiafelhasználású és passzív házakra vonatkozó szigorú követelményeknek. Lépcső fémlemezes szendvics fedéllel a menynyezetbe építve. A fedél belsejében hőszigetelés és tűzálló betét található. A fedél és a keret csatlakozása tűzgátló habszalaggal van tömítve. A keretszerkezetre a fedélhez csatlakoztatott összecsukható létra van rögzítve. A lépcső teljes terét felülről hőszigetelt fedél zárja le. Mindkét fedél alapkivitelezésben karral van felszerelve a szinkron nyitáshoz.

Az alsó fedél látható része fehér színű és védőfóliával van bevonva, a felső fedél fa részeit fungicid oldattal kezeljük, a felhasznált rétegelt lemez pedig vízálló.

A tűzállóságot a Pavus a.s.-ben, a Veselí nad Lužnicí-i tűzvizsgáló laboratóriumban ellenőrzik. A terméket a CSI Praha Zlín-i kirendeltsége tanúsítja. A hőátesztő képességet és a légátesztést az ift Rosenheim GmbH, Rosenheim, Németország ellenőrizte.

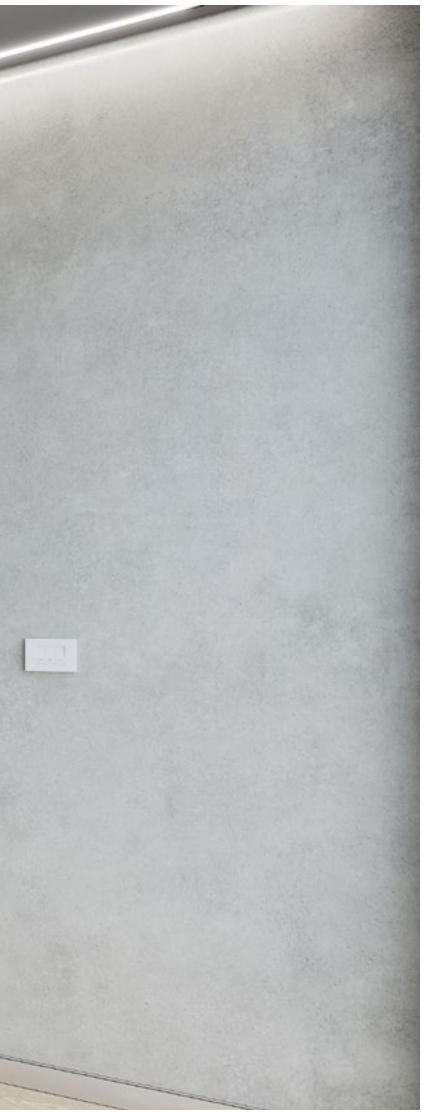

ARISTO PP
Tűzgátló padlásfeljáró lépcső

Minden méret mm-ben van megadva.
A mennyezet maximális vastagsága: **490**.
Lehetőség atipikus **491–600** méretek megrendelésére oldalnyitással.
Tűzállóság: EI_1 45 / EI_2 45 / EW 45.
Hőátbocsátási tényező: U = 0,66 W/(m²K).
Légáteresztési osztály: 4.

Beépítési nyílás (d × s)	A	B	H	R
1200 × 600	2400–2600	260	1215	1520
1200 × 700	2400–2600	360	1215	1520
1300 × 700	2400–2800	360	1310	1650
1400 × 700	2400–3100	360	1405	1770

A táblázat a **C** méreteket mutatja különböző **A** magasság esetén

A	C
3100	1250
3000	1220
2900	1190
2800	1160
2700	1120
2600	1090
2500	1060
2400	1030

A — magasság padlótól mennyezetig
B — a járófelület szélessége
C — távolság a széthúzott lépcső elhelyezésétől a padlón a keret végéig
F — a keret magassága
G — a zárt rendszer magassága
H — a nyitott fedél magassága
I — a keret látható szegélyének szélessége
R — a padlásfeljáró lépcső maximális távolsága a keret végétől a lehúzási szakaszban
s — a beépítési nyílás szélessége
d — a beépítési nyílás hossza

D = d – 15
S = s – 20
F = 140
G = 515/615
I = 24

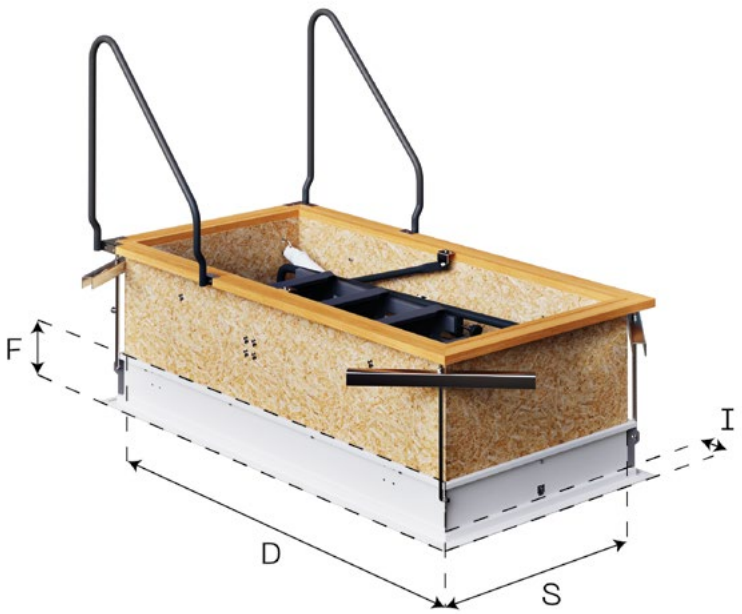

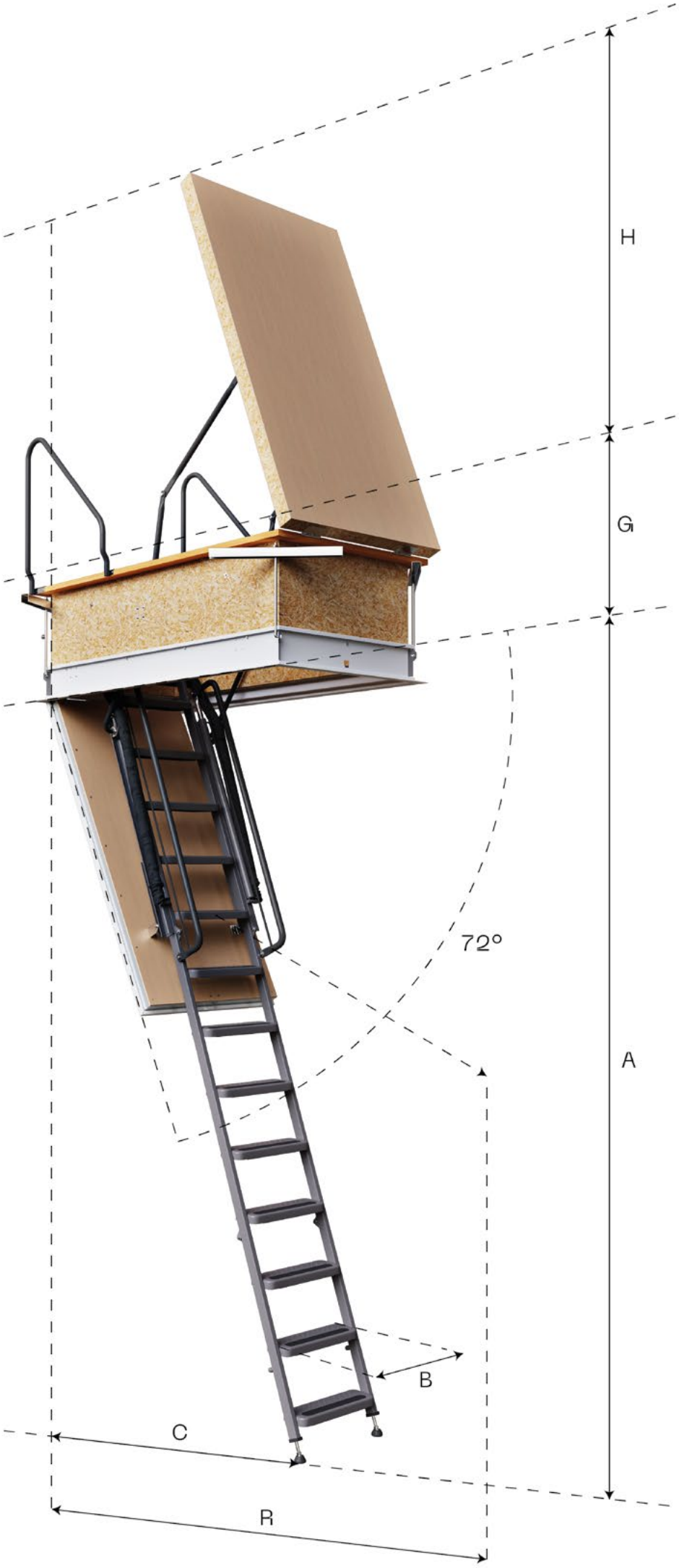
H
G
A
72°
B
C
R

KOMBO PP
Tűzgátló padlásfeljáró lépcső

Passzív házakba

A Kombo PP tűzgátló padlásfeljáró lépcső megfelel az alacsony energiafelhasználású és passzív házak szigorú követelményeinek. Lépcső fémlemezes szendvics fedéllel a mennyezetbe építve. A fedél belsejében hőszigetelés és tűzálló betét található. A fedél és a keret csatlakozása tűzgátló habszalaggal van tömítve. A keretszerkezetre a fedélhez csatlakoztatott harmonikalétra van rögzítve. A lépcső teljes terét felülről hőszigetelt fedél zárja le.

Az alsó fedél látható része fehér színű és védőfóliával van bevonva, a felső fedél fa részeit fungicid oldattal kezeljük, a felhasznált rétegelt lemez pedig vízálló.

A tűzállóságot a Pavus a.s.-ben, a Veselí nad Lužnicí-i tűzvizsgáló laboratóriumban ellenőrzik. A terméket a CSI Praha Zlín-i kirendeltsége tanúsítja. A hőáteresztő képességet és a légáteresztést az ift Rosenheim GmbH, Rosenheim, Németország ellenőrizte.

KOMBO PP
Tűzgátló padlásfeljáró lépcső

Minden méret mm-ben van megadva.
A mennyezet maximális vastagsága: **405**.
Lehetőség van atipikus méretek megrendelésére is: **406–600**.
Tűzállóság: EI_1 30 / EI_2 30 / EW 30.
Hőátbocsátási tényező: U = 0,71 W/(m²K).
Légáteresztési osztály: 4.

Beépítési nyílás (d × s)	A	B
1100 × 700	2200-3200	400
1000 × 700	2200-3200	400
900 × 700	2200-3200	400

A táblázat a **C** és **R** méreteket mutatja különböző **A** magasság esetén

A	C	R
3200	1584	1875
3100	1584	1875
3000	1584	1875
2900	1460	1730
2800	1460	1730
2700	1335	1585
2500	1335	1585
2300	1211	1440
2200	1211	1440

A – magasság padlótól mennyezetig
B – a járófelület szélessége
C – távolság a széthúzott lépcső elhelyezésétől a padlón a keret végéig
F – a keret magassága
G – a zárt rendszer magassága
H – a nyitott fedél magassága
I – a keret látható szegélyének szélessége
R – a padlásfeljáró lépcső maximális távolsága a keret végétől a lehúzási szakaszban
s – a beépítési nyílás szélessége
d – a beépítési nyílás hossza

D = d – 20
S = s – 20
F = 140
G = 533
H = 695
I = 24

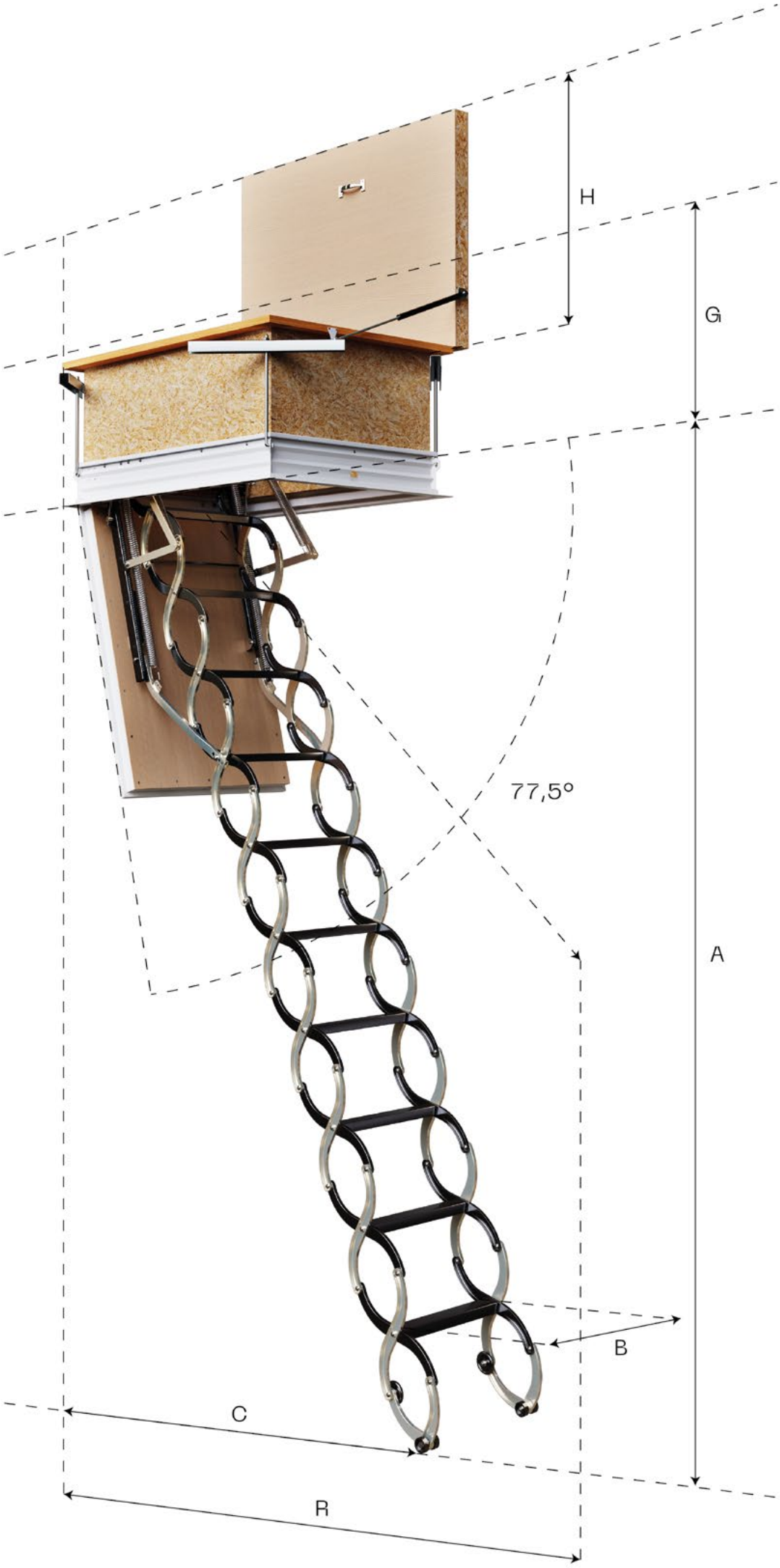
H
G
77,5°
A
B
C
R

LUSSO PP
Tűzgátló padlásfeljáró lépcső

Lépcső fémlemezes szendvics fedéllel a mennyezetbe szereléshez

A fedél belsejében hőszigetelés és tűzálló betét található. D ≥ 1000 mm mérettől kezdve a fedélnyitó rendszer fékezőszerkezettel van felszerelve a hirtelen nyitás ellen.

SZENDVICSFEDÉL
A szigetelő és tűzgátló anyagokkal töltött fa keret horganyzott lemezzel van bevonva. A mennyezeti rész fehérre van festve és védőfóliával van bevonva. Lehetőség van csak tűzvédelmi nyílászáró szállítására padlásfeljáró lépcső nélkül.

A tűzállóságot a Pavus a.s.-ben, a Veselí nad Lužnicí-i tűzvizsgáló laboratóriumban ellenőrzik. A terméket a CSI Praha Zlín-i kirendeltsége tanúsítja.

LUSSO PP
Tűzgátló padlásfeljáró lépcső

Minden méret mm-ben van megadva.
A mennyezet vastagsága: **140–1000**.
Tűzállóság: EI_1 20 / EI_2 60 / EW 60.
Hőátbocsátási tényező: U = 1,7 W/(m²K).

Beépítési nyílás (d × s)	A	B
700 × 500	2200–3200	300
800 × 500	2200–3200	300
900 × 500	2200–3200	300
1000 × 500	2200–3200	300
700 × 600	2200–3200	320
800 × 600	2200–3200	320
900 × 600	2200–3200	320
1000 × 600	2200–3200	320
1100 × 600	2200–3200	320
1200 × 600	2200–3200	320
800 × 700	2200–3200	400
900 × 700	2200–3200	400
1000 × 700	2200–3200	400
1100 × 700	2200–3200	400
1200 × 700	2200–3200	400

A táblázat a **C** és **R** méreteket mutatja különböző **A** magasság esetén

A	C	R
3200	1400	2100
3100	1300	2000
3000	1200	1850
2900	1300	1800
2800	1450	1750
2700	1650	1700
2600	1400	1650
2500	1350	1600
2400	1000	1650
2300	1250	1600
2200	1350	1550

A – magasság padlótól mennyezetig
B – a járófelület szélessége
C – távolság a széthúzott lépcső elhelyezésétől a padlón a keret végéig
F – a keret magassága
G – a zárt rendszer magassága
I – a keret látható szegélyének szélessége
R – a padlásfeljáró lépcső maximális távolsága a keret végétől a lehúzási szakaszban
s – a beépítési nyílás szélessége
d – a beépítési nyílás hossza

D = d – 15
S = s – 20
F = 140
G = 400
I = 35

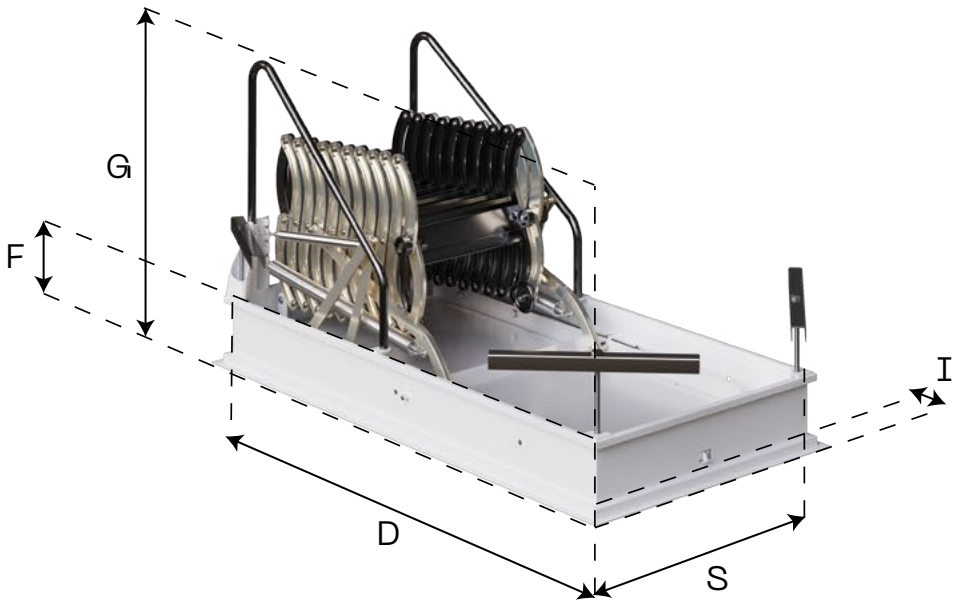

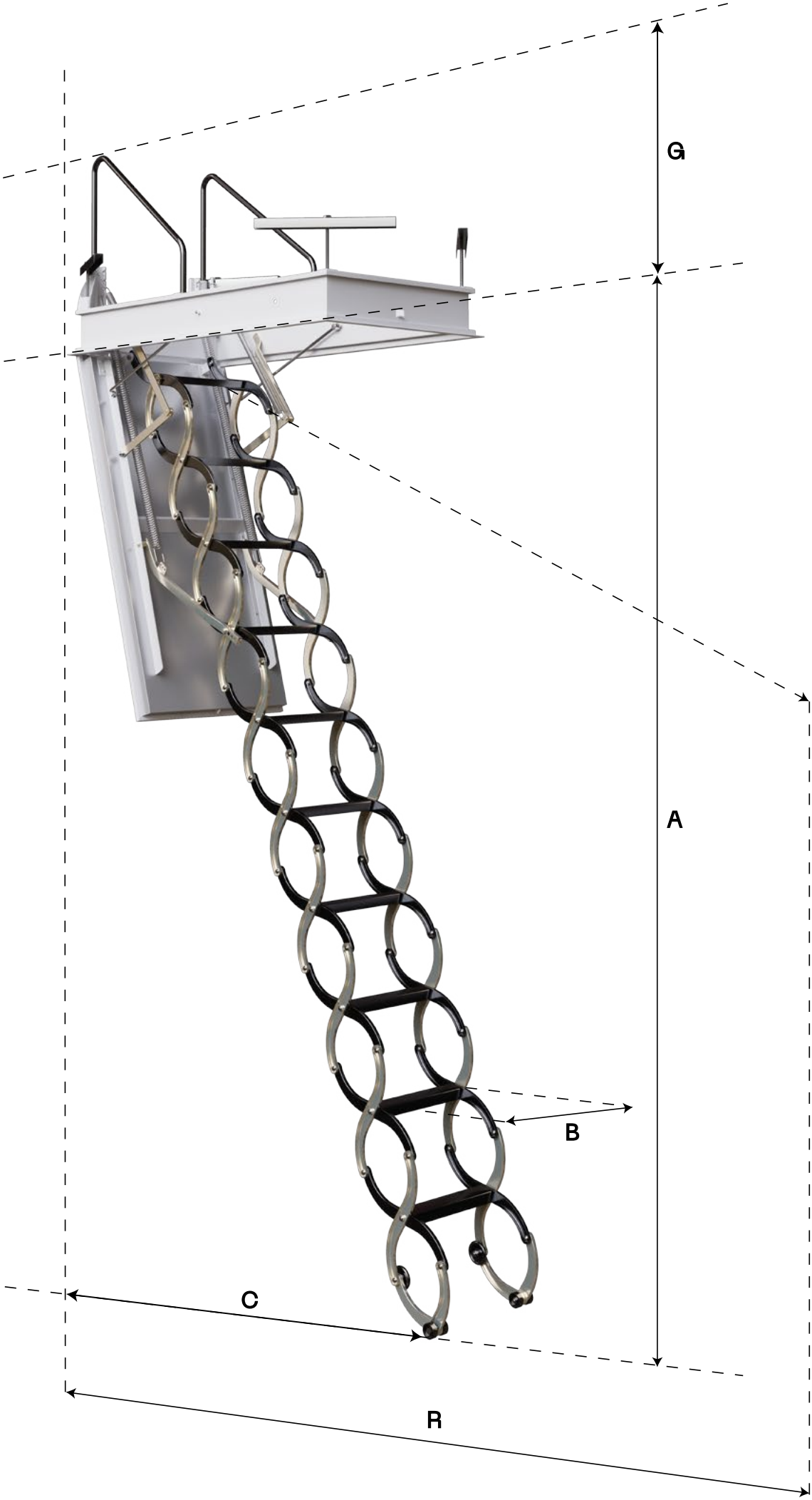
G
A
B
C
R

LUSSO ZP
Hőszigetelt padlásfeljáró lépcső

Lépcső fémlemezes szendvics fedéllel a mennyezetbe szereléshez

A fedél belsejében hőszigetelés található. D ≥ 1000 mm mérettől kezdve a fedélnyitó rendszer fékezőszerkezettel van felszerelve a hirtelen nyitás ellen.

SZENDVICSFEDÉL
A szigetelőanyagokkal töltött fa keret horganyzott lemezzel van bevonva. A mennyezeti rész fehérre van festve és védőfóliával van bevonva. Lehetőség van csak hőszigetelt nyílászáró szállítására padlásfeljáró lépcső nélkül.

LUSSO ZP
Hőszigetelt padlásfeljáró lépcső

Minden méret mm-ben van megadva.
A mennyezet vastagsága: **140–1000**.
Hőátbocsátási tényező: U = 1,9 W/(m²K).

Beépítési nyílás (d × s)	A	B
700 × 500	2200–3200	300
800 × 500	2200–3200	300
900 × 500	2200–3200	300
1000 × 500	2200–3200	300
700 × 600	2200–3200	320
800 × 600	2200–3200	320
900 × 600	2200–3200	320
1000 × 600	2200–3200	320
1100 × 600	2200–3200	320
1200 × 600	2200–3200	320
800 × 700	2200–3200	400
900 × 700	2200–3200	400
1000 × 700	2200–3200	400
1100 × 700	2200–3200	400
1200 × 700	2200–3200	400

A táblázat a **C** és **R** méreteket mutatja különböző **A** magasság esetén

A	C	R
3200	1400	2100
3100	1300	2000
3000	1200	1850
2900	1300	1800
2800	1450	1750
2700	1650	1700
2600	1400	1650
2500	1350	1600
2400	1000	1650
2300	1250	1600
2200	1350	1550

A – magasság padlótól mennyezetig
B – a járófelület szélessége
C – távolság a széthúzott lépcső elhelyezésétől a padlón a keret végéig
F – a keret magassága
G – a zárt rendszer magassága
I – a keret látható szegélyének szélessége
R – a padlásfeljáró lépcső maximális távolsága a keret végétől a lehúzási szakaszban
s – a beépítési nyílás szélessége
d – a beépítési nyílás hossza

D = d – 15
S = s – 20
G = 400
F = 140
I = 35

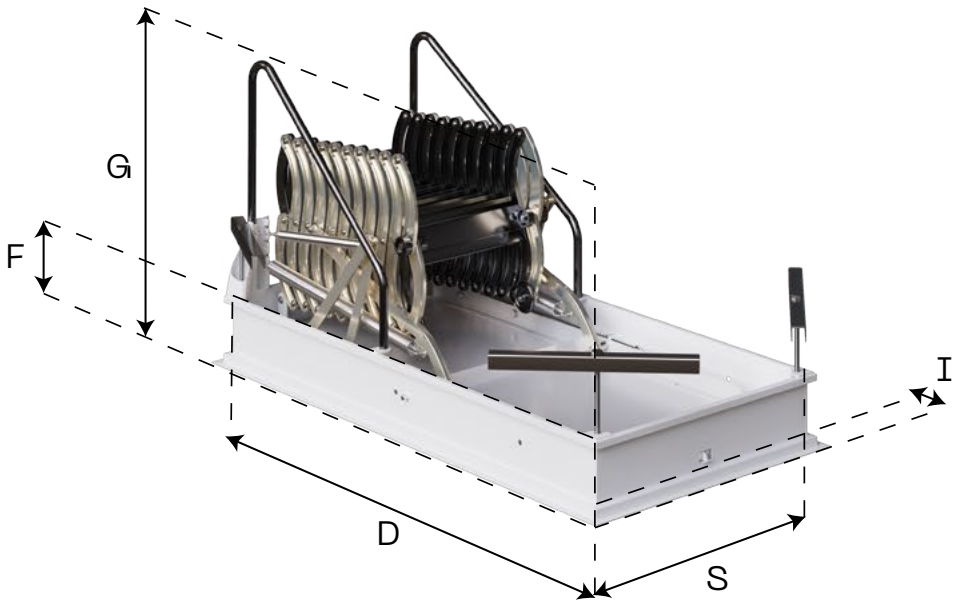

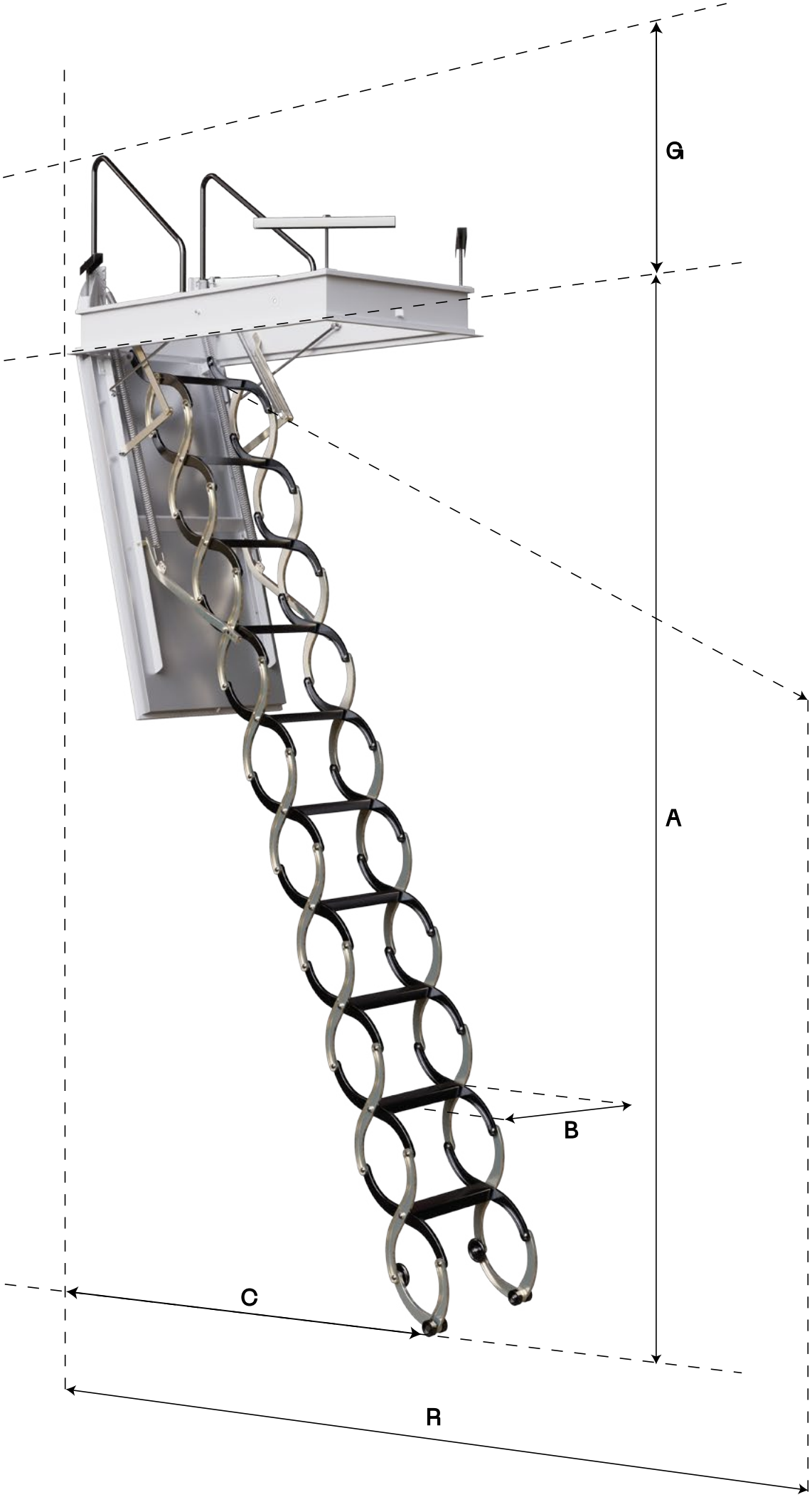
G
A
B
C
R

LUSSO
Padlásfeljáró lépcső

Lépcső egyszerű forgácslap fedéllel a mennyezetbe szereléshez.

LUSSO
Padlásfeljáró lépcső

Minden méret mm-ben van megadva.
A beépítési nyílás min. méretei (d × s): **700 × 500**.
A beépítési nyílás max. méretei (d × s): **1400 × 1000**.
A mennyezet max. vastagsága: **1000**.
A lépcsőkeret (átjáró) atipikus méretekben is elkészíthető.
A fedél nem rendelhető külön.

Beépítési nyílás (d × s)	A	B
700 × 500	2200-3200	300
800 × 500	2200-3200	300
900 × 500	2200-3200	300
1000 × 500	2200-3200	300
700 × 600	2200-3200	320
800 × 600	2200-3200	320
900 × 600	2200-3200	320
1000 × 600	2200-3200	320
1100 × 600	2200-3200	320
1200 × 600	2200-3200	320
800 × 700	2200-3200	400
900 × 700	2200-3200	400
1000 × 700	2200-3200	400
1100 × 700	2200-3200	400
1200 × 700	2200-3200	400

A táblázat a **C** és **R** méreteket mutatja különböző **A** magasság esetén

A	C	R
3200	1400	2100
3100	1300	2000
3000	1200	1850
2900	1300	1800
2800	1450	1750
2700	1650	1700
2600	1400	1650
2500	1350	1600
2400	1000	1650
2300	1250	1600
2200	1350	1550

A — magasság padlótól mennyezetig
B — a járófelület szélessége
C — távolság a széthúzott lépcső elhelyezésétől a padlón a keret végéig
F — a keret magassága
G — a zárt rendszer magassága
I — a keret látható szegélyének szélessége
R — a padlásfeljáró lépcső maximális távolsága a keret végétől a lehúzási szakaszban
s — a beépítési nyílás szélessége
d — a beépítési nyílás hossza

D = d – 15
S = s – 20
F = 140
G = 400
I = 35

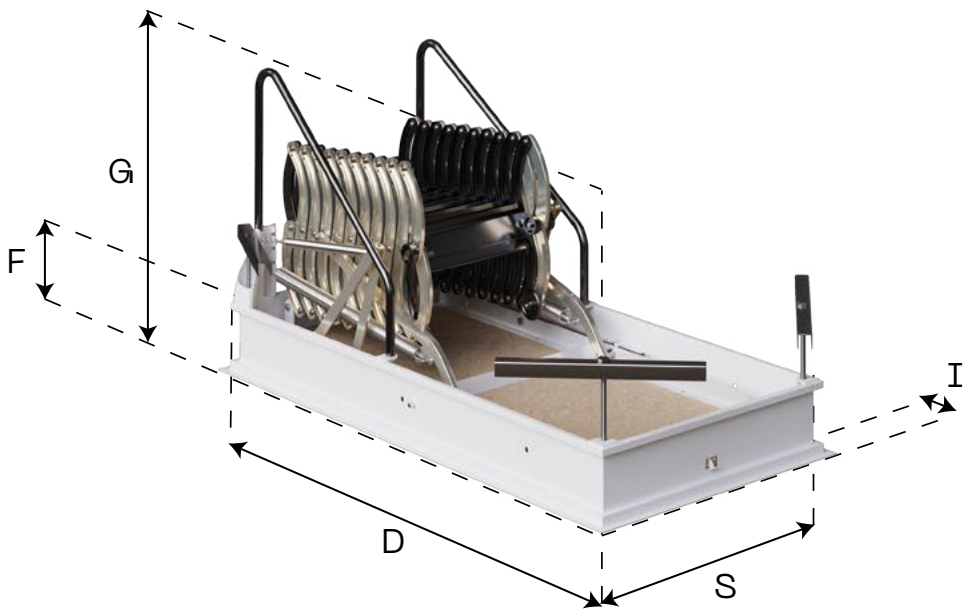

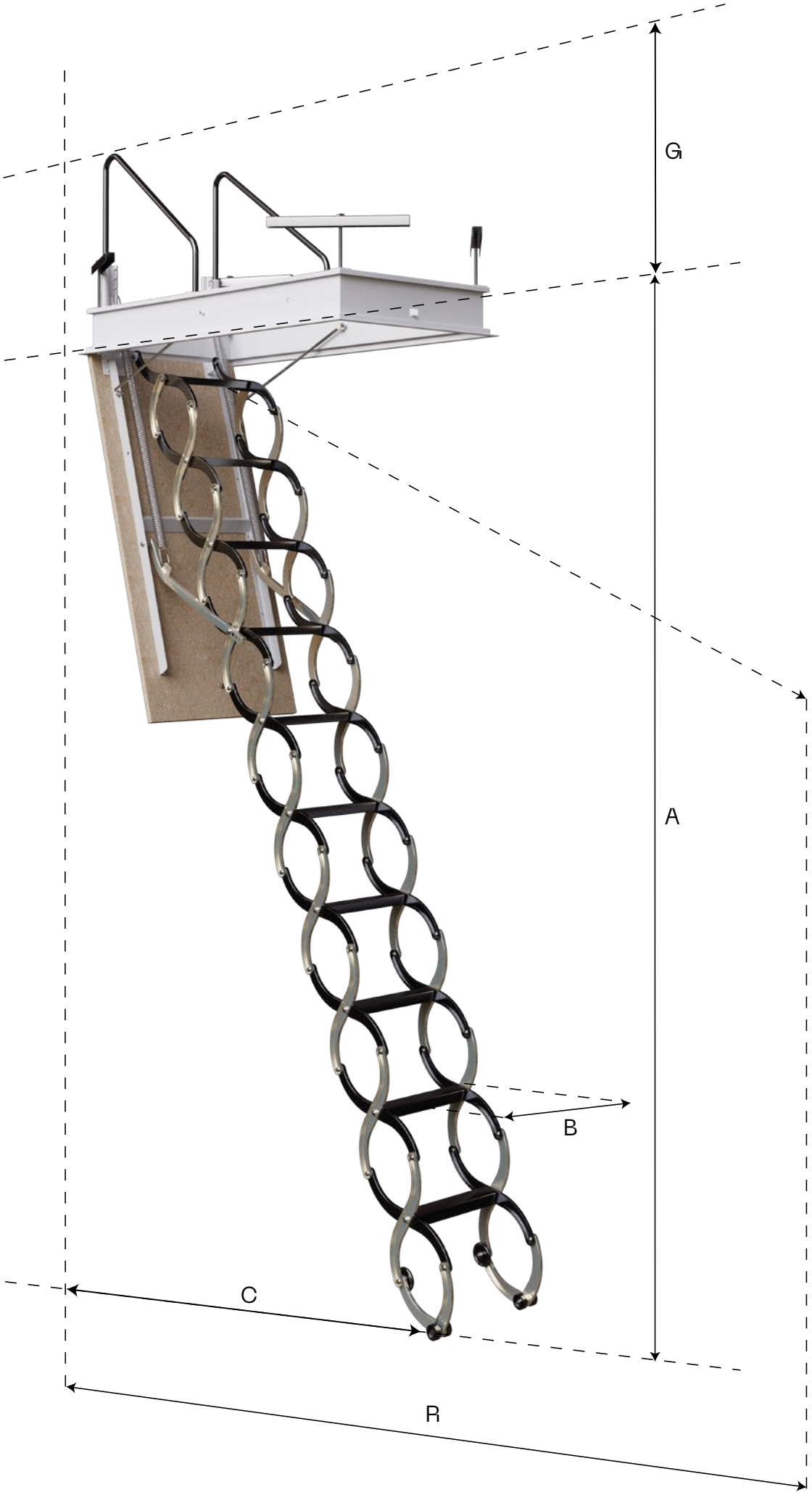
G
A
B
C
R

VERTICALE
Padlásfeljáró lépcső

Lépcső egyszerű forgácslap fedéllel a falba szereléshez

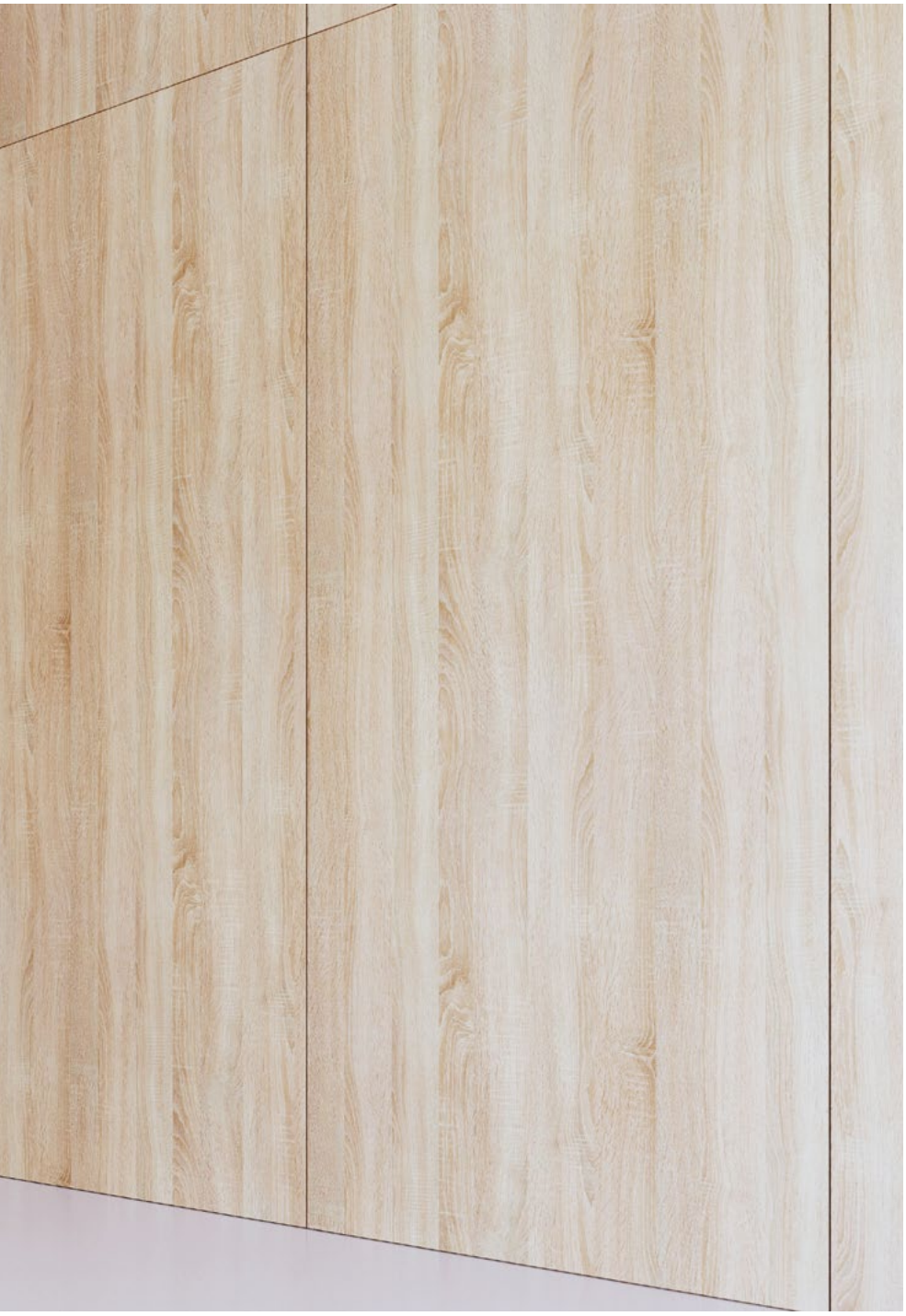

VERTICALE
Padlásfeljáró lépcső

Minden méret mm-ben van megadva.
A fal max. vastagsága: **1000**.
A fedél nem rendelhető külön.

Beépítési nyílás (d × s)	A	B
900 × 700	2200-3200	400
1000 × 700	2200-3200	400
1100 × 700	2200-3200	400
1200 × 700	2200-3200	400

A táblázat a **C** és **R** méreteket mutatja különböző **A** magasság esetén

A	C	R
3200	1700	2100
3100	1800	2000
3000	1400	1900
2900	1500	1850
2800	1600	1800
2700	1300	1750
2600	1400	1700
2500	1500	1650
2400	1100	1550
2300	1200	1500
2200	1300	1400

A — magasság padlótól mennyezetig
B — a járófelület szélessége
C — távolság a széthúzott lépcső elhelyezésétől a padlón a keret végéig
F — a keret magassága
G — a zárt rendszer magassága
I — a keret látható szegélyének szélessége
R — a padlásfeljáró lépcső maximális távolsága a keret végétől a lehúzási szakaszban
s — a beépítési nyílás szélessége
d — a beépítési nyílás hossza

D = d – 15
S = s – 20
F = 140
G = 400
I = 24

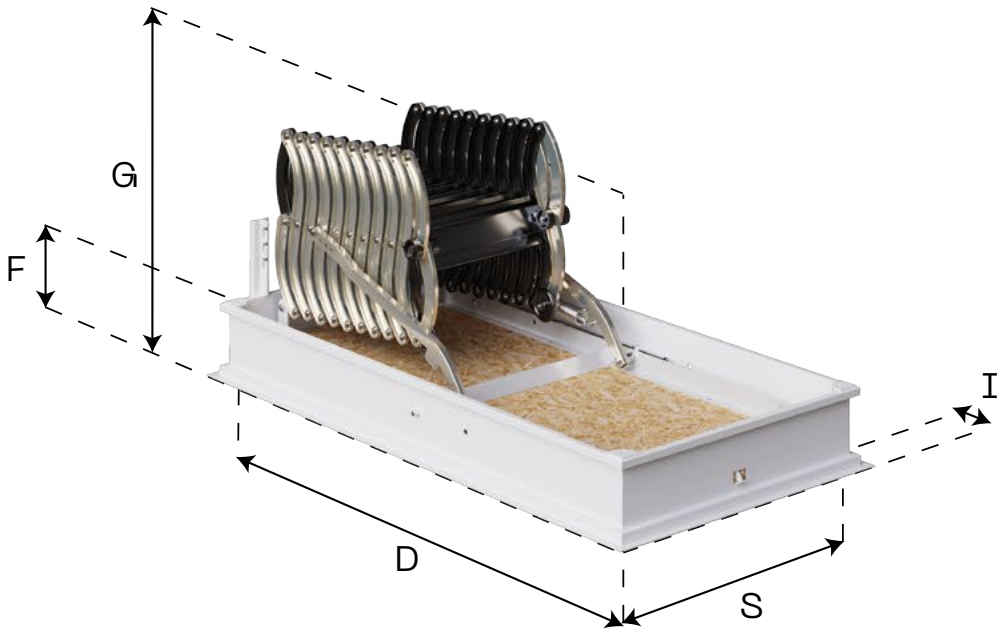

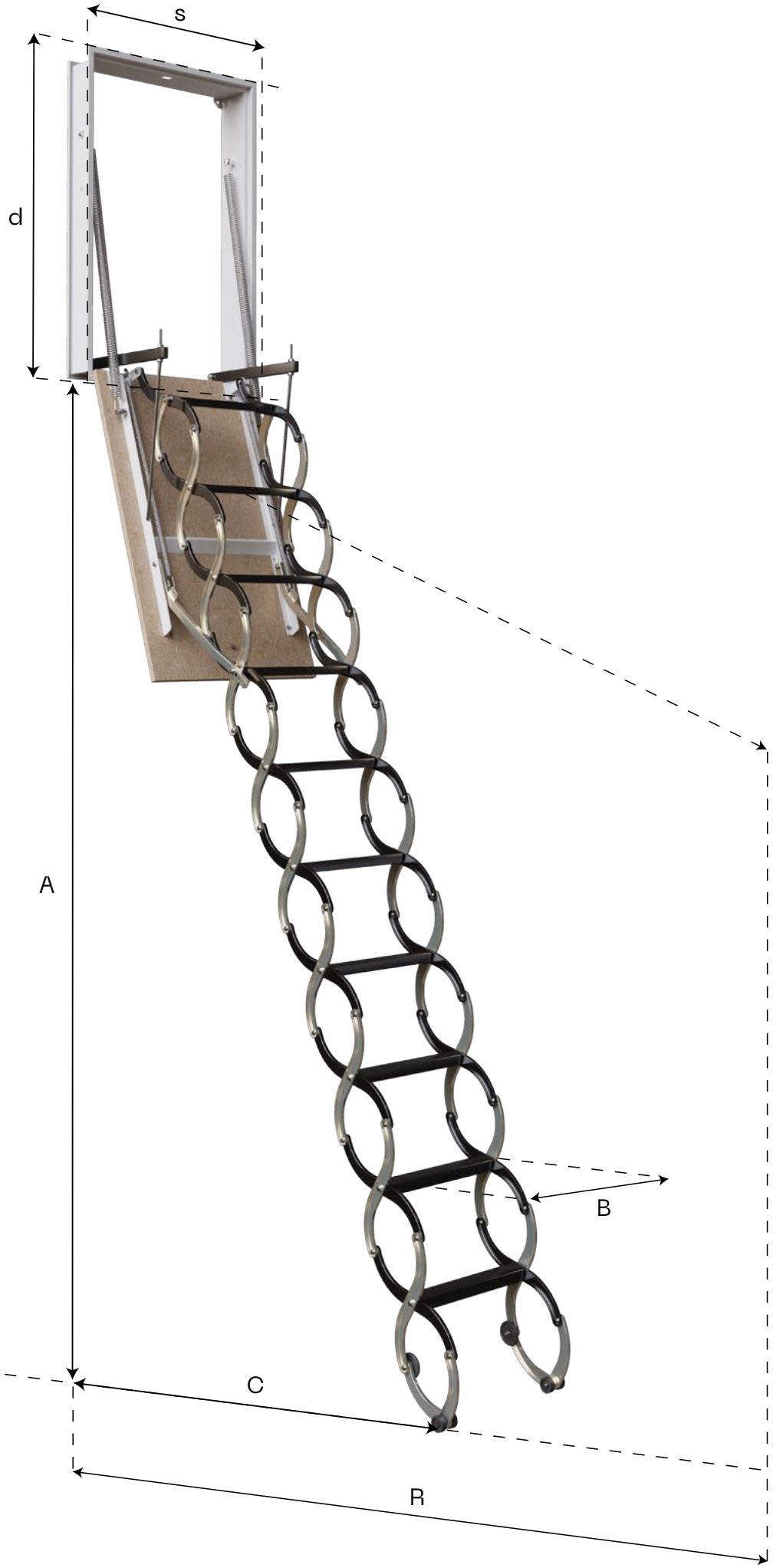
s
d
A
B
C
R

MŰSZAKI ADATOK

- KERET
  hengerelt profilozott lemezből hegesztik, komaxit felületkezeléssel (fehér szín).

- LÉPCSŐTEST
  – KOMBO és LUSSO: járófelületek – hengerelt profil, „S" alakú fémlemezekkel hegesztve, komaxit felületkezeléssel (fekete szín), csatlakozók – horganyzott „S" alakú fémlemezek (sárga kromát).
  – ARISTO: acél keret fémlemezekkel és komaxit felületkezeléssel (fehér szín).

- FEDÉL
  a) egyszerű – 16 mm vastagságú nyers forgácslap felületkezelés nélkül.
  b) szendvics – szigetelőanyagokkal töltött fa keret horganyzott lemezzel bevonva; a mennyezeti rész fehérre van festve és védőfóliával van bevonva.

- VASALAT ÉS ÖSSZEKÖTŐ ELEMEK
  nagy szilárdságú anyagból készülnek, felületük horganyzott.

- PÁNTOK
  – LUSSO – a szigetelt és tűzgátló fedelek esetében rozsdamentes acélból készülnek.
  – ARISTO és KOMBO – az alsó fedélnél rozsdamentes acélból készülnek, a felső fedélnél horganyzottak.

- TEHERBÍRÁS
  A maximális teherbírás 150 kg.

- A MENNYEZET VASTAGSÁGA
  Ha a mennyezet vastagsága, ahová be akarja helyezni a lépcsőt, legfeljebb 230 mm, akkor a mellékelt csavarok hossza elegendő a rögzítéshez. Ellenkező esetben, ha a mennyezet 230 mm vagy vastagabb, hosszabb csavarokat kell használni. Kérjük, jelezze ezt megrendeléskor, és kiszállítjuk a hosszabb csavarokat.

SZERELÉS VÉKONY MENNYEZETRE

SZERELÉS VASTAG MENNYEZETRE

TŰZVÉDELMI LÉPCSŐ: AZ ALSÓ FEDÉL METSZETE

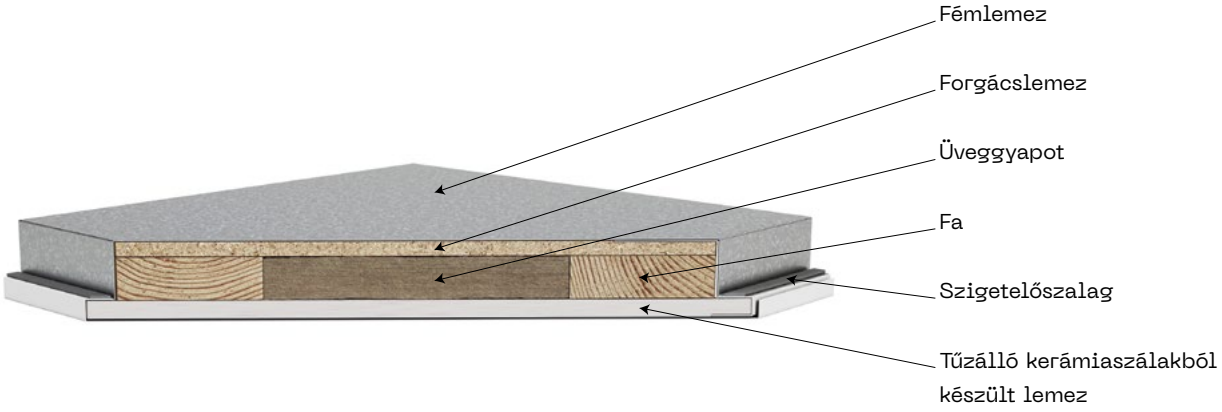

HŐSZIGETELT LÉPCSŐ: AZ ALSÓ FEDÉL METSZETE

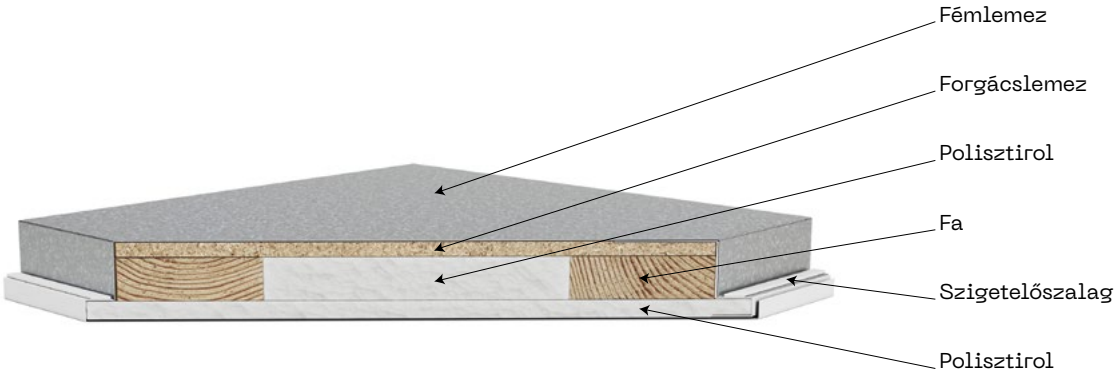

A GYAKORLATI HASZNÁLAT BEMUTATÁSA

ARISTO PADLÁSFELJÁRÓ LÉPCSŐ

Lehúzás

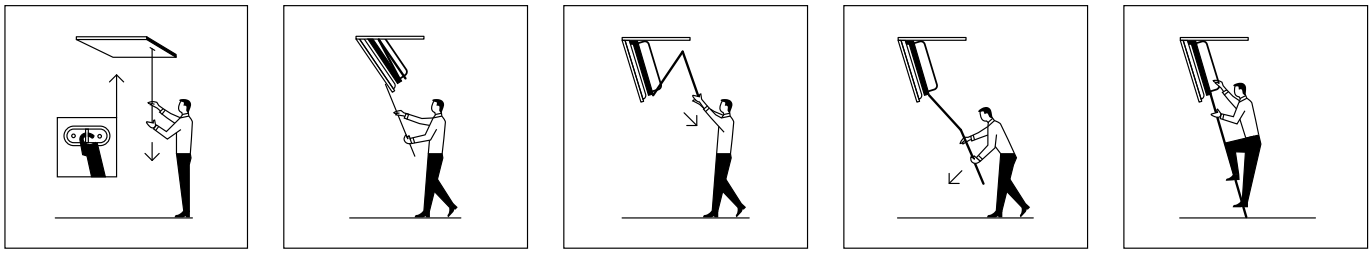

Bezárás

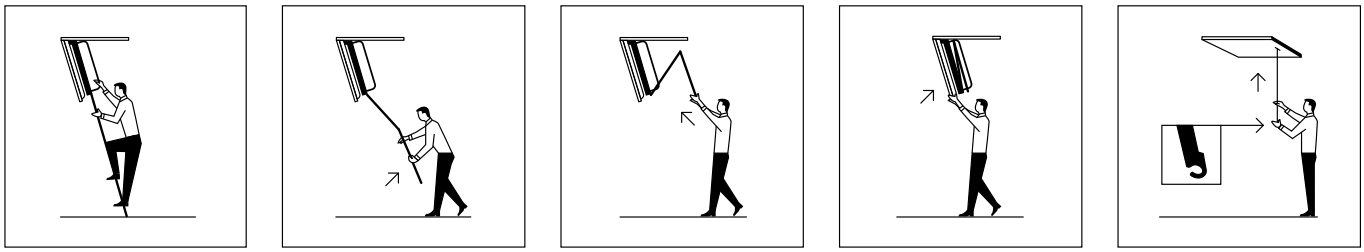

KOMBO ÉS LUSSO PADLÁSFELJÁRÓ LÉPCSŐ

Lehúzás

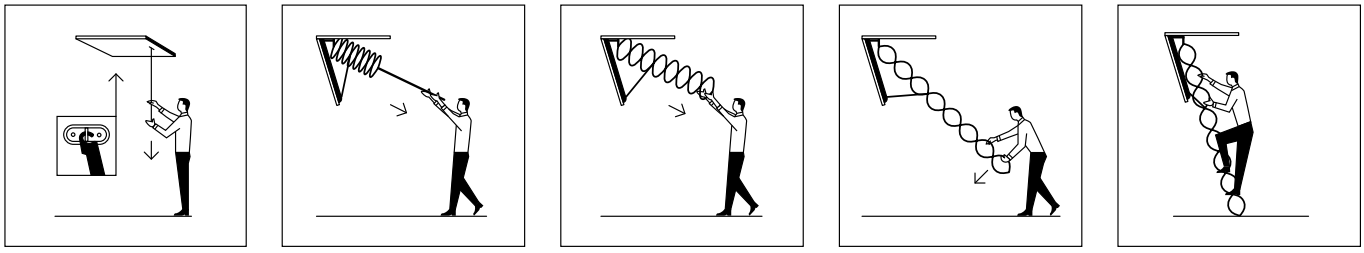

Bezárás

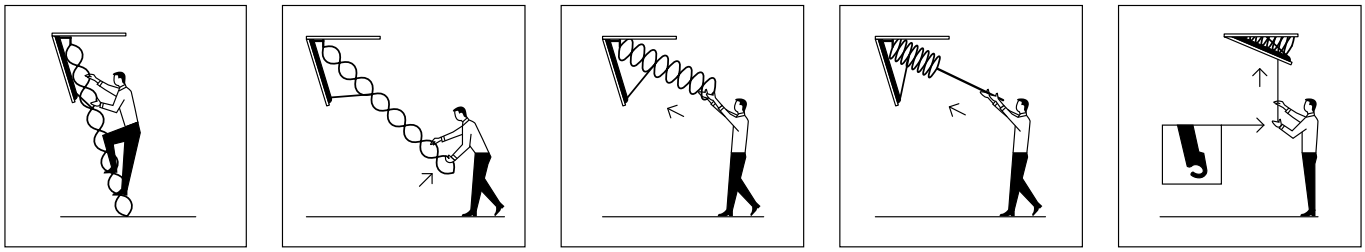

KIEGÉSZÍTŐK

FELSŐ FOGANTYÚ
Hozzáadható minden olyan LUSSO padlásfeljáró lépcsőhöz, amelynél a beépítési nyílás szélessége legalább 700 mm.
A LUSSO ZP és LUSSO PP típusokhoz ezektől a méretektől a fogantyú automatikusan tartozék, és benne van az árban. Az ARISTO lépcsőnél a fogantyú a termék része.

FELSŐ FORGÁCSLAP TOLDALÉK SZIGETELT FEDÉLLEL
Hozzáadható az összes LUSSO padlásfeljáró lépcsőhöz. Az oldalsó nyitás megkönnyíti a felső fedél kezelését. A pántok biztonsági zárral rendelkeznek. A fogantyút és a felső toldalékot nem lehet együtt használni – a fogantyú magasabb.

Rozměr nástavce je o 23 cm širší a o 23 cm delší a to z důvodu přesahu rámu přes nosníky držící schody ve stavebním otvoru.

Vn = 300 mm
Šn = šířka rámu + 232
Ln = délka rámu + 232 mm

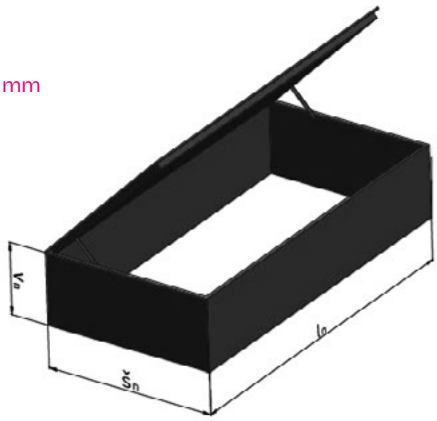

MEGJEGYZÉSEK

PADLÁSFELJÁRÓ LÉPCSŐ
ARISTO, KOMBO, LUSSO, VERTICALE

JAP

A VÁLLALAT SZÉKHELYE ÉS SHOWROOM

JAP FUTURE s.r.o.
Nivky 67
750 02 Přerov III – Lověšice

+420 581 587 847
export@japcz.cz
www.japhu.hu

SHOWROOM PRAHA

Českomoravská 183/27
(Sykora Home)
190 00 Praha 9 – Vysočany
+420739278160
praha@japcz.cz

© JAP 7/2022

Termékeltérések, tévedések és nyomdai hibák jogát fenntartjuk.